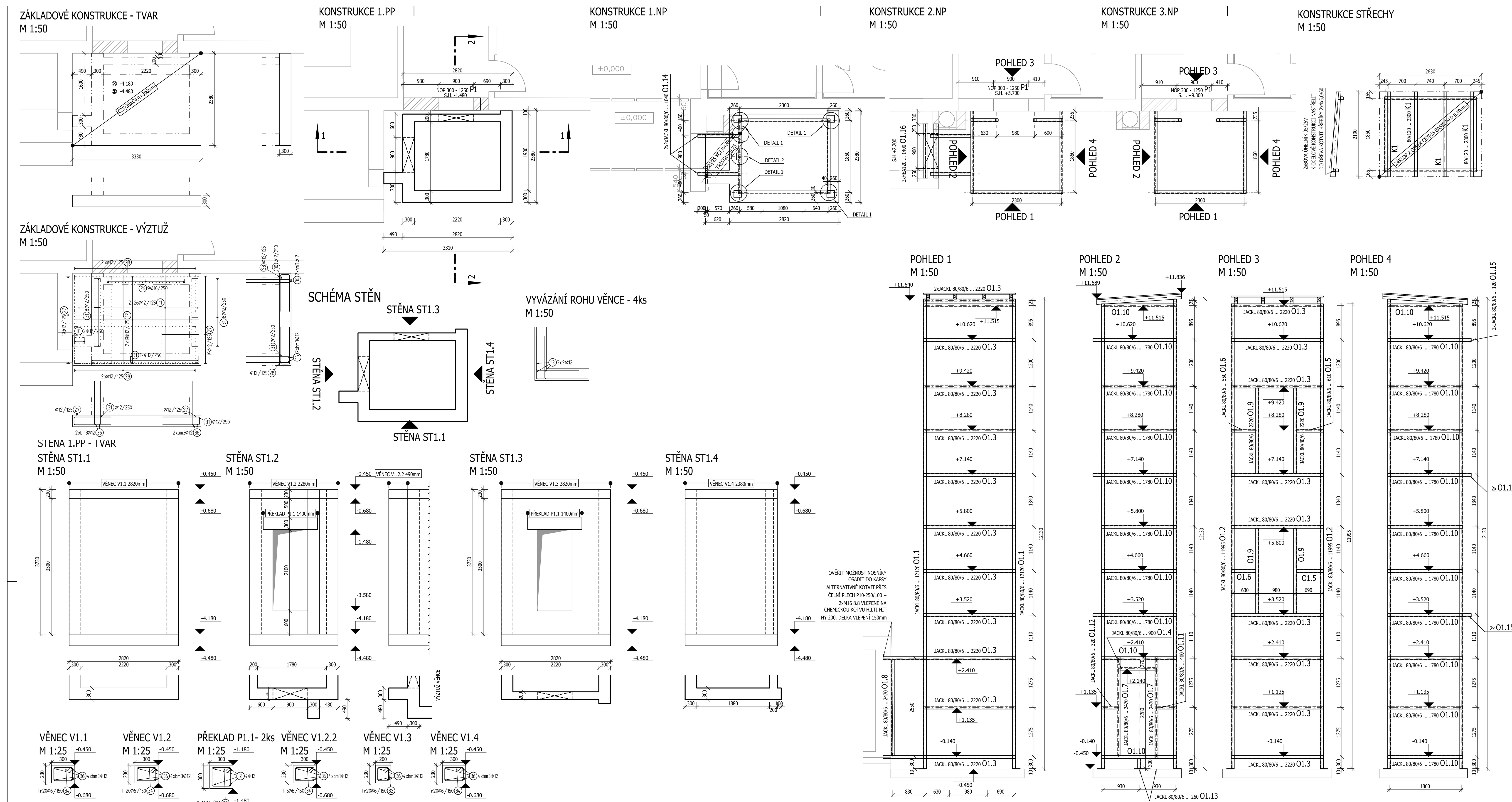

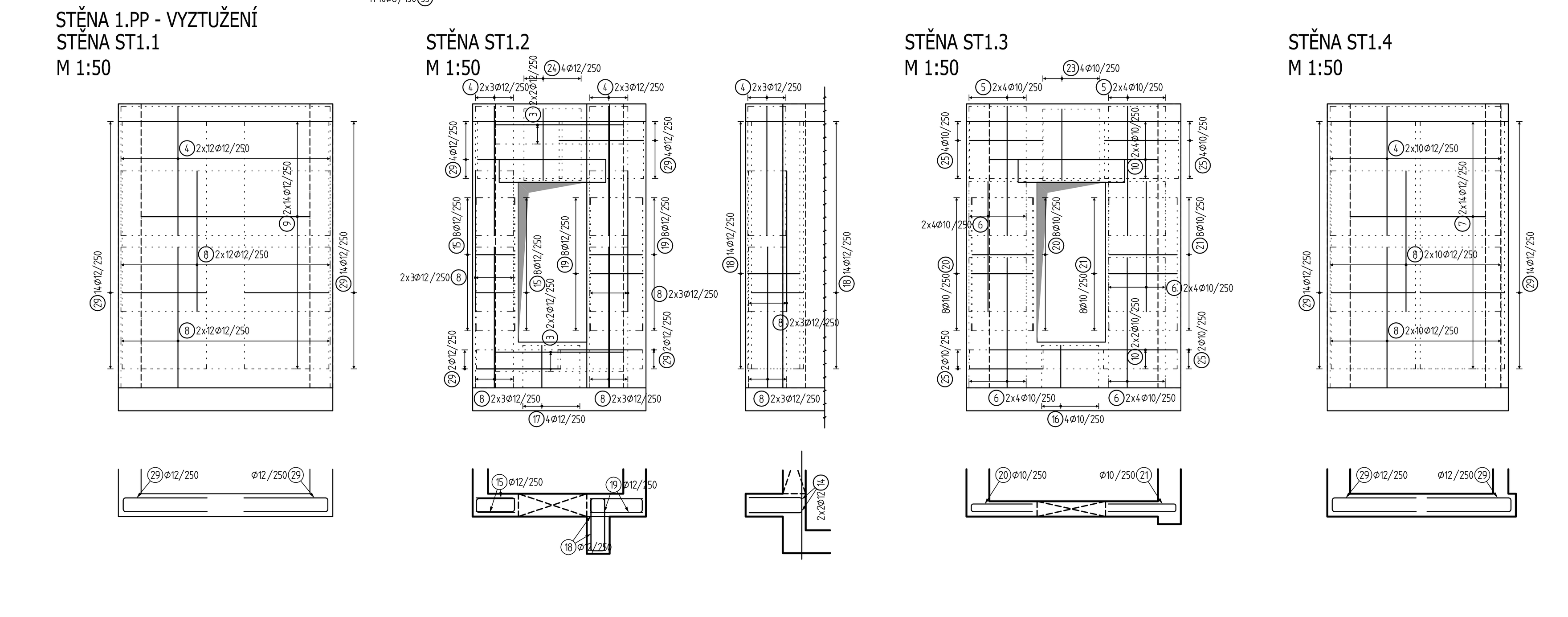

BETON C20/25-XC1
NAVRŽENO DLE ČSN EN 1992-1-1; ČSN EN 206-1-Z4
KRYTÍ VNĚJŠÍ 20 mm
KRYTÍ VNITŘNÍ 20 mm

OCEL B 500B
UVEDENÉ DÉLKY JSOU VZTAŽENY K OSE PRUTU.
POLOMĚRY OBLOUKŮ JSOU VZTAŽENY KE STŘEDNICI.
NEZNAČENÉ POLOMĚRY JSOU 1/2 Dr,min (TAB. 8.1).
NEZNAČENÉ ÚHLY JSOU 45°, 90° resp. 180°.
CELKOVÉ DÉLKY VLOŽEK JSOU STŘIŽNÉ DÉLKY.
ROVNÉ VLOŽKY JSOU VE VÝKAZU OZNAČENÉ "*".

BETON C20/25 - XC1
NAVRŽENO DLE ČSN 73 1201, ČSN EN 206-1
BETONOVÁ SMĚS S3
KRYTÍ HORNÍ 20 mm
KRYTÍ SPODNÍ 20 mm

SITE OCEL BSt 500 M

Dzn	Sit	ks	Delka	Sirka	kg	Cel.kg
A02	KH-20	1	880	1000	2.7	2.7
	KH-20	1	3000	2000	18.2	18.2

Hmotnost celkem: 18.2

Sit	Nazev	fi[mm] pod	fi[mm] pri	Roz[mm] pod	Roz[mm] pri	Delka [mm]	Sirka [mm]	M [kg]	Vyrobce
A	KH-20	6.0	6.0	150	150	3000	2000	18.2	Ferostav

VÝPIS OCELI

Výkaz materiálu - Ocel S 235

Číslo	Položka	Počet (ks)	Hmotnost (kg)
O1.1	JACKL 80/80/6 ... 12120	2	310.54
O1.2	JACKL 80/80/6 ... 11995	2	307.34
O1.3	JACKL 80/80/6 ... 2220	21	597.25
O1.4	JACKL 80/80/6 ... 900	1	11.53
O1.5	JACKL 80/80/6 ... 610	2	15.63
O1.6	JACKL 80/80/6 ... 550	2	14.09
O1.7	JACKL 80/80/6 ... 2470	2	63.29
O1.8	JACKL 80/80/6 ... 2470	1	31.64
O1.9	JACKL 80/80/6 ... 2220	4	113.76
O1.10	JACKL 80/80/6 ... 1780	21	478.88
O1.11	JACKL 80/80/6 ... 400	1	5.12
O1.12	JACKL 80/80/6 ... 320	1	4.10
O1.13	JACKL 80/80/6 ... 260	1	3.33
O1.14	JACKL 80/80/6 ... 1040	4	53.29
O1.15	JACKL 80/80/6 ... 120	6	9.22
O1.16	HEA120 ... 1400	2	55.72
-	P10-100/130	6	6.12
-	P10-100/200	6	9.42
-	P10-120/180	1	1.70
-	P10-190/190	4	11.34
-	P10-65/100	12	6.12
	HMOTNOST CELKEM:		2109.43kg

Poznámka: uvedený výkaz je jako čistý (tzn. bez rezerv na prostřih a spojovací materiál)

VÝPIS TRAPÉZOVÝCH PLECHŮ

Výkaz materiálu - trapézové plechy

Číslo	Položka	Plocha (m2)	Hmotnost (kg)
1	TR 35/207/0.75	1,1	7,9
	HMOTNOST CELKEM:		7,9 kg

Poznámka: uvedený výkaz je jako čistý (tzn. bez rezerv na prostřih a spojovací materiál)

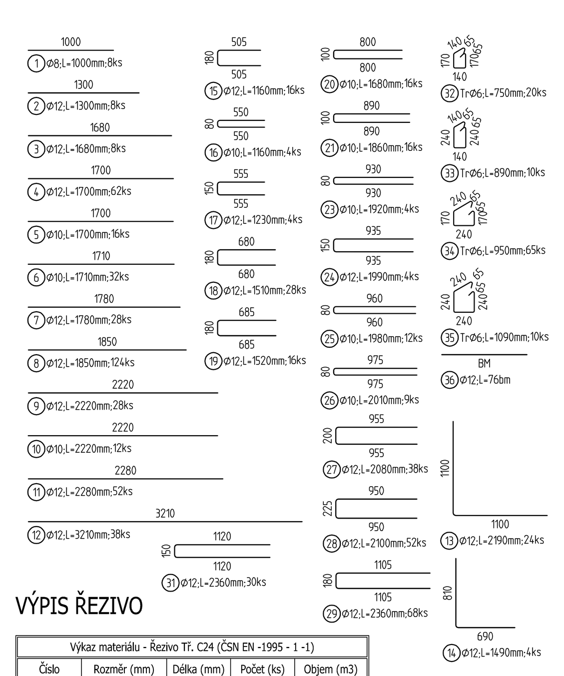

VÝPIS ŘEZIVO

Výkaz materiálu - Řezivo Tř. C24 (ČSN EN 1995 - 1 -1)

Číslo	Rozměr (mm)	Délka (mm)	Počet (ks)	Objem (m3)
K1	80/120	2300	4	0.088
	OBJEM CELKEM:			0.09m3

Poznámka: uvedený výkaz je jako čistý, tzn. bez rezerv na prořez.

Pol	Profil		Delka [mm]	ks	50: 6	50: 8	50: 10	50: 12
*1	50	8	1000	8		8.0		
*2	50	12	1300	8				10.4
*3	50	12	1680	8				13.4
*4	50	12	1700	62				105.4
*5	50	10	1700	16			27.2	
*6	50	10	1710	32			54.7	
*7	50	12	1780	28				49.8
*8	50	12	1850	124				229.4
*9	50	12	2220	28				62.2
*10	50	10	2220	12			26.6	
*11	50	12	2280	52				118.6
*12	50	12	3210	38				122.0
13	50	12	2190	24				52.6
14	50	12	1490	4				6.0
15	50	12	1160	16				18.6
16	50	10	1160	4			4.6	
17	50	12	1230	4				4.9
18	50	12	1510	28				42.3
19	50	12	1520	16				24.3
20	50	10	1680	16			26.9	
21	50	10	1860	16			29.8	
23	50	10	1920	4			7.7	
24	50	12	1990	4				8.0
25	50	10	1980	12			23.8	
26	50	10	2010	9			18.1	
27	50	12	2080	38				79.0
28	50	12	2100	52				109.2
29	50	12	2360	68				160.5
31	50	12	2360	30				70.8
32	50	6	750	20	15.0			
33	50	6	890	10	8.9			
34	50	6	950	65	61.8			
35	50	6	1090	10	10.9			
36	50	12	BM	-				76.0
CELKOVA DELKA [m]					96.6	8.0	219.4	1363.3
HMOTNOST [kg]					21.4	3.2	135.2	1210.3
CELKOVA HMOTNOST [kg]								1370.2

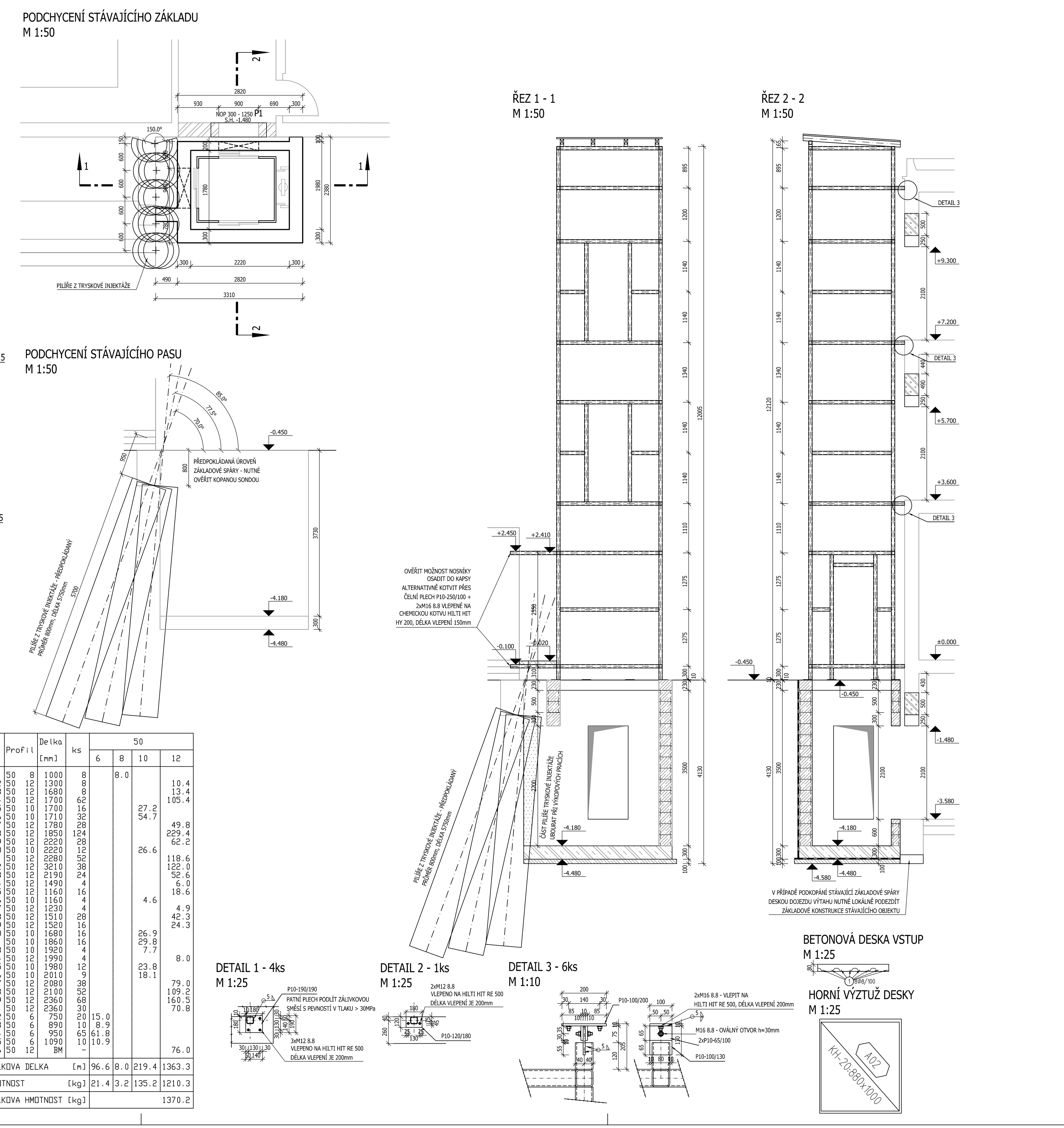

BETONOVÁ DESKA VSTUP
M 1:25

HORNÍ VÝZTUŽ DESKY
M 1:25

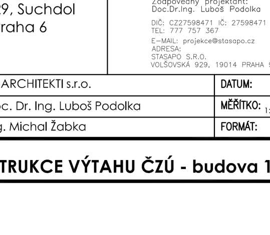

OCEL S235

BETON C25/30 XC4- ZÁKLADOVÁ DESKA

BETON C20/25 XC2- STĚNY ZE ZTRACENÉHO BEDNĚNÍ, VĚNCE, PŘEKLADY

Poznámky:
- V případě neprovádění autorského dozoru neručíme za skutečné provedení díla IN SITU.
- Prostupy sladit se stavební částí PD.
- V místě prostupů výztuž roztáhnout event. upálit.
- Prostupy do velikosti **150x150** mm mohou být vrtány dodatečně.
- Základovou spáru nutno převzít geologem a potvrdit její únosnost.
- Únosnost základové spáry se předpokládá **250** kPa.
- Základovou spáru chránit před klimatickými vlivy (promrzání, rozbředání) vrstvou betonu C8/10 tl. 100 mm.
- Rozbředlou zeminu základové spáry nutno odtěžit.
- Konstrukce pod úrovní je navržena jako černá vana - není uvažováno s působením tlakové spodní vody.
- Hydroizolaci chránit vrstvou betonu nebo geotextilií.
- Pro hutnění zemin dodržet technologické podmínky hutnění vycházející z použitých zemin (soudržná, nesoudržná).
- V souladu s ČSN 72 1006-Kontrola hutnění zemin a sypanin musí být dodržena podmínka E_{def2}/E_{def1}<**1,75** přičemž E_{def2}>**40**MPa.
- Podchycení stávajícího základového pasu vstupu je navrženo pomocí pilířů tryskové injektáž, celková šířka pilířů v patě - 2,5 m a v koruně 0,8m. Požadovaná minimální pevnost pilířů v tlaku > 5MPa. Výška pilíři cca 5,2 m. Přesný návrh a postup injektáže bude zpracován prováděcí firmou a předložen ke schválení.
- Úprava pracovní spáry dle zvyklostí dodavatele (např. B-systém).
- Konstrukci výtahové šachty tvoří rámová konstrukce skládající se ze sloupů z profilu jackl 80/80/6 z oceli S235 a příčlí jackl 80/80/6 z oceli S235. Sloupy a příčle jsou k sobě svařeny rámově. Výtahová šachta je kotvena ke stávajícímu objektu v úrovni stropu - předpokládá se kotvení do železobetonové monolitické konstrukce. Stěny výtahové šachty tvoří skleněné tabule, tloušťka zasklení - dle provádějící firmy.
- V době provedení posudku nebyl znám přesný typ výtahu. Před zahájením stavebním prací je nutné předložit technický list vybraného výtahu se specifikovanými vnitřními sila působící výtah na ocelovou konstrukci a základovou desku.
- Zastropení je navrženo z dřevěných trámů 80/120 mm v osové vzdálenosti maximálně 1,0 m.
- Přesahová délka pro Ø R8 je **480** mm, ØR10 je **600** mm, ØR12 je **720** mm.
- Stykování sítí je uvažováno **350** mm v obou směrech.
- Přesahující výztuž upravit do bednění.
- Nové otvory ve stěně vstupního objektu jsou navrženy z profilu 2x HEA120 z oceli S235 osazených do drážky ve stěně. V době vysekání drážky doporučuji stropní konstrukci podstojkovat. Předpokládá se osazení válcovaných překladů do drážky ve zděné stěně.
- Stávající okenní otvory v místě vstupních dveří do výtahu budou dozděny z bloků Ytong P2-500 šířky 300 mm zděných na tenkovrstvou maltu. Provázání pomocí nerezových spojek vložených do každé ložné spáry. Připojení ke stávajícímu překladu provedeno kluzně. Překlad nad otvorem řešeno systémovým překladem NOP.
- Při provádění nutno dodržet technologii firmy SCHÖCK, HILTI, POROTHERM, VELOX, YTONG.
- Distanční prvky vymezující vzdálenost spodní a horní výztuže dle zvyklostí dodavatele. Minimální počet 8ø/m2.

AKCE: **VÝTAHY TF ČZU PRAHA - ZŘÍZENÍ BEZBARIÉROVÉHO VSTUPU A PROVOZU VŠECH PODLAŽÍ HLAVNÍ BUDOVY**		PROJEKTOVÝ STUPEŇ: **DPS**	PARÉ Č.:
INVESTOR: ČZU v Praze, Kamýcká 129, Suchdol, 165 00 Praha 6	PROJEKTANT: stasapo	AUTORIZAČNÍ RAZÍTKO:	
AUTOR NÁVRHU: RH - ARCHITEKTI s.r.o.	DATUM: 1/2024		SLOŽKA:
ZODP. PROJEKT.: Doc. Dr. Ing. Luboš Podolka	MĚŘÍTKO: 1:50/1:25/1:10		D.1.2
VYPRACOVAL: Ing. Michal Žabka	FORMÁT: 14xA4		
VÝKRES: **KONSTRUKCE VÝTAHU ČZU - budova 1**		ČÁST DOKUMENTACE: STAVEBNÉ KONSTRUKCE	Č.: **b.01**